スーパーピュアレインボー
取扱説明書

UNIMAT
LIFE CORPORATION

第2版発行： 2011/10/1

⚠ 警　　告

１．電源コードを大切にお使いください。

重い物を乗せたり、熱器具に近づけたりするとコードが破損する恐れがあります。コードに傷がつくと火災、ケガ、故障の原因となります。

電源コードを加工したり、無理に曲げたり、引っ張ったりすると故障、ケガ、火災の原因となります。

コードが痛んだらすぐに担当営業所に修理を依頼してください。

２．異臭や異音を発したり、発熱や発煙したりする場合は、ただちに電源を切り、電源コンセントからプラグを抜いて担当営業所に修理を依頼してください。

⚠ 注　　意

１．電源プラグを抜くときは電源コードを引っ張らず電源コンセントからプラグを抜いてください。

電源コードを引っ張ると傷がつき、故障、ケガ、火災の原因となります。

２．電源コード、電源プラグを濡れた手で抜き差したり、踏みつけたり、押しつけたりしないでください。

故障、ケガの原因となります。

３．移動させる場合は外部の接続線をはずしてください。

移動させる場合は、電源プラグ及び機器との接続を外した事を確認してください。

電源コードに傷がつくと故障、ケガ、火災の原因となります。

４．長期間使用しない場合や正常に運転できない場合は担当営業所にご連絡ください。

薬剤洗浄が必要となる場合があります。

５．注水口に手を触れないでください。

やけどの恐れがあります。

６．水を出すときにも、最初に少量のお湯が出ることがあります。

やけどの恐れがありますのでご注意ください。

７．本製品の上に物を置かないでください。

８．水受け皿に水やお湯以外のものは流さないでください。

内部で詰まったり、悪臭が発生する恐れがあります。

９．エラー発生時以外で、本製品の電源を長時間切らないでください。

冷水タンク、温水タンク部及び本体配管内部を，衛生的に保持するための機能が自動的に働いております。

夜間や休日も電源は切らないで下さい。

10．給水タンクに水道水以外のものは入れないでください。

水道水以外の水を使用すると、フィルターや経路が詰まり、故障の原因となります。

1 日常の使い方

パネル各部の名称

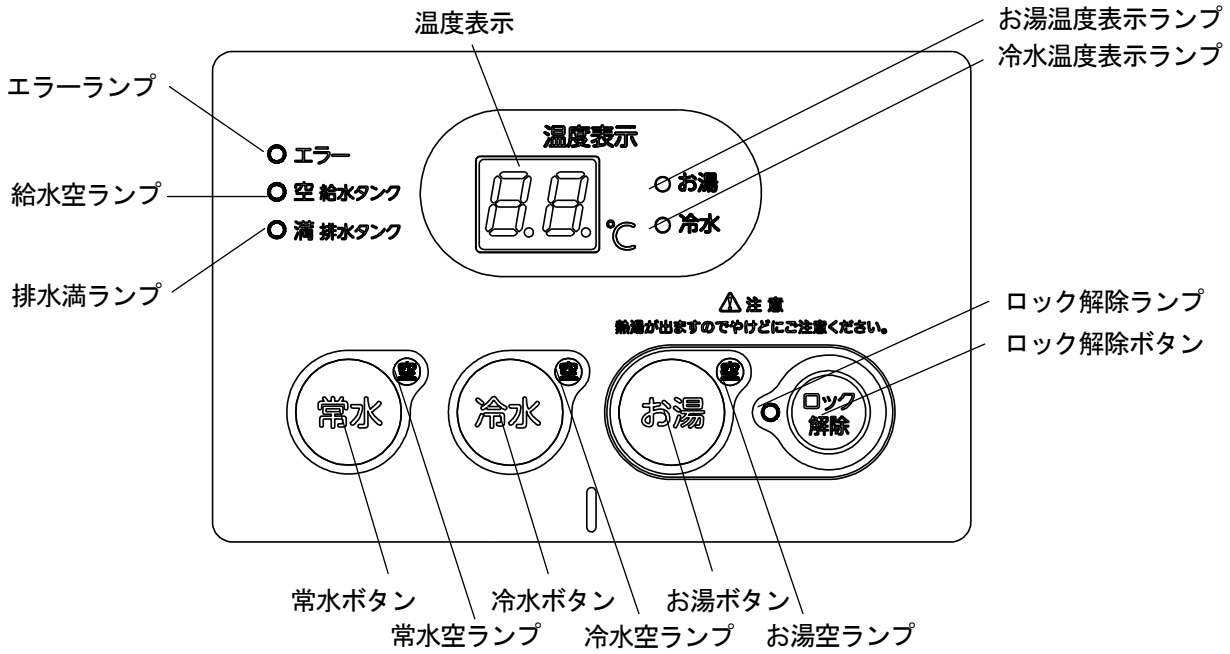

直結タイプの場合、「空　給水タンク」の表記はありません。

給水ボタンの使い方

● 冷水を注水したいとき

【冷水ボタン】を押します。
ボタンを押している間、注水口から冷水が出ます。

● お湯を注水したいとき

【ロック解除ボタン】を押し、【ロック解除ランプ】を点灯させます。
（５秒間「ロック解除ランプ」が点灯し【お湯ボタン】が有効になります）
【お湯ボタン】を押します。
ボタンを押している間、注水口からお湯が出ます。

● 常水を注水したいとき

【常水ボタン】を押します。
ボタンを押している間、注水口から常水が出ます。
＊　常水は、冷水と温水を混合して注水しています。

各部の機能とその役割

温度表示 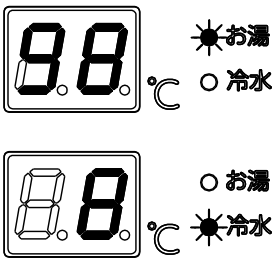	お湯と冷水の温度を３秒毎交互に切り替えて表示します。 「お湯温度表示ランプ」点灯時　→　お湯の温度を表示しています。 ＊お湯の温度は、設定された温度を 10℃下回ると加熱を開始し、設定温度になると加熱を終了します。 「冷水温度表示ランプ」点灯時　→　冷水の温度を表示しています。 ＊冷水の温度は 8℃になるよう冷却を行ないます。 注：お湯・冷水タンク内に造水された常温の水が貯水されることにより、一時的に上記の温度帯にならないことがあります。
エラーランプ 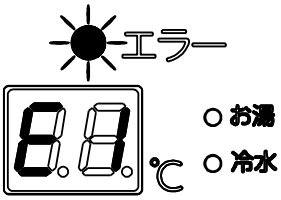	装置に異常が発生すると点灯します。 エラーランプ点灯時には、温度表示の小窓にエラーコードを表示します ⇒異常の内容をＰ１２～１３に記載のエラーコード一覧でご参照の上、対処してください。
給水空ランプ 	ータンクタイプのみー 給水タンク内の水量が規定水量未満になると点滅します。 ⇒給水タンクに水道水を補充して、所定の位置にセットしてください。 給水タンクが所定の位置にセットされていないと点滅します。 ⇒給水タンクを所定の位置へセットしてください。
排水満ランプ 	排水タンク内の水量が規定水量に達すると点滅します。 点滅時は注水することが出来ません。 ⇒排水タンク内の水を捨てて、所定の位置にタンクをセットしてください。
常水空ランプ 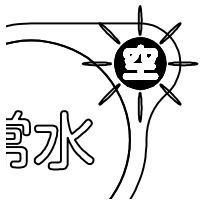	常水が使用できない場合に点灯します。 点灯中は常水を注水することが出来ません。 ＊「常水空ランプ」は冷水またはお湯の空ランプが点灯すると、点灯します。
冷水空ランプ 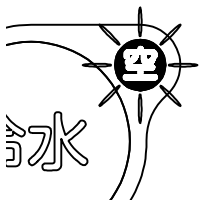	冷水タンク内の冷水が空になると点灯します。 点灯中は冷水を注水することが出来ません。 ＊「冷水空ランプ」はタンクの水量が満水の状態から 6.5Ｌ減ると点灯します。
お湯空ランプ 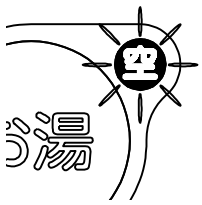	温水タンク内のお湯が空になると点灯します。 点灯中はお湯を注水することが出来ません。 ＊「お湯空ランプ」はタンクの水量が満水の状態から 4.9Ｌ減ると点灯します。

通常時の自動動作

● 貯水動作について

常水、冷水、お湯を使用する場合は、事前に冷水タンク、温水タンクへ純水を貯めておく必要があります。
この純水を貯める動作を貯水動作と呼びます。
貯水動作は冷水タンクまたは温水タンク内部の水量が満水状態から１Ｌ減ると開始します。
貯水動作は冷水タンクまたは温水タンク内部が満水になると終了します。

※所定の位置から排水タンクが移動された場合、「エラーランプ」が点滅し、「温度表示」にエラーコード「Ｅ１」が表示され、貯水動作を停止します。
排水タンクを所定の位置にセットしなおしますと、貯水動作が再開されます。

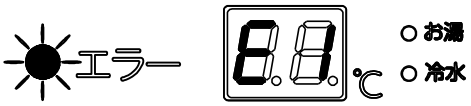

※給水タンク内の水量が規定水量未満の場合、「給水空ランプ」が点滅し、貯水動作を停止します。
給水タンク内に水を足し、所定の位置にセットしなおしますと、貯水動作が再開されます。

※排水タンク内の水量が規定水量に達した場合、「排水満ランプ」が点滅し、貯水動作を停止します。
排水タンク内の水を捨て、所定の位置にセットしなおしますと、貯水動作が再開されます。

● 省電力状態について

設定された開始時間になると温水タンク内のお湯の加熱による電力消費を抑える省電力状態となります。
また、設定された終了時間になると省電力状態は解除されます。
省電力状態中はお湯の設定温度が一時的に７５℃になり、「温度表示」右下の「. 」が点灯します。

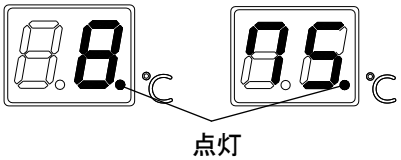

● 注水口の洗浄動作について

お湯・冷水が注水されない状態が３時間続いた場合は、注水口付近を衛生的に保つ為に、常水が数秒間注水口から流れます。
常水の出始めに『ピッ』と１回ブザーが鳴ります。

● 給水（タンクタイプのみ）

タンクタイプの場合、給水タンクの水量が規定水量未満になると「給水空ランプ」が点滅します。
給水タンクに水道水を補充して下さい。

給水方法

① 下扉を開きます。下扉の開閉には付属品の鍵を使用します。

② 台車のカップリング凹の金属部を押して、カップリング凸を外します。

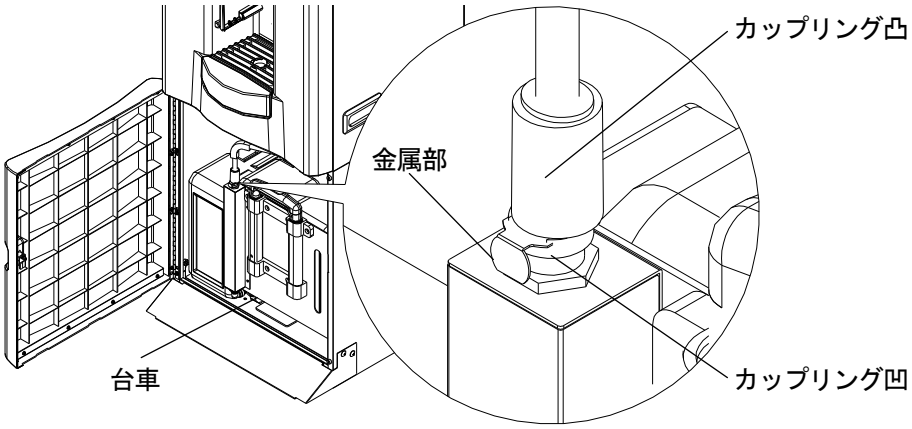

③ 装置から台車を引き出します。
台車取手は、ボタン部分を押しながら上へ引くと伸びます。
給水場所まで移動する際に使用すると、移動しやすくなります。

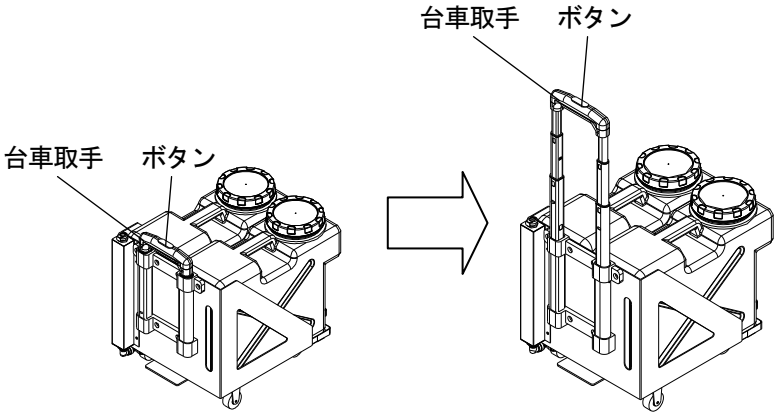

④　給水タンクのふたを外し、給水タンクにピッチャー等で水道水を入れます。
　水入れ終了後にふたを締めます。

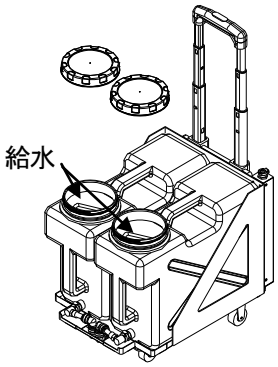

※台車から給水タンクを外す場合は、給水タンクカップリング凹の金属部を押して
　給水タンクカップリング凸を外してから、給水タンクを持ち上げます。
※カップリングを外さずに給水タンクを持ち上げると水漏れの原因となります。

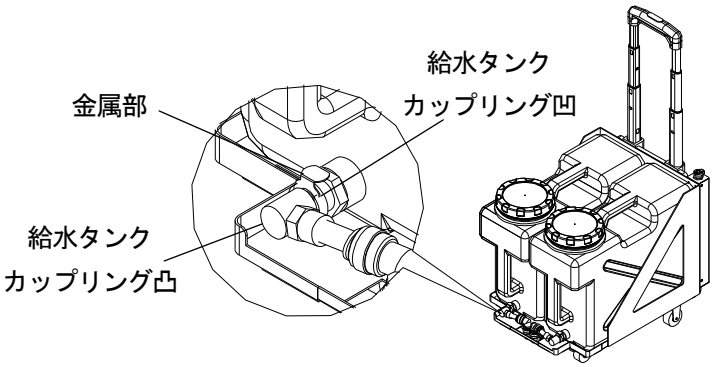

※台車に給水タンクを戻す場合は、給水タンクを台車に乗せてから、給水タンクカップリング凸を
　給水タンクカップリング凹に差し込んで接続します。
※カップリングの接続を忘れるとエラーの発生原因となります。

⑤　台車を所定の位置にセットします。
　足掛けに体重を掛けると装置に入れやすくなります。
　台車取手が伸びた状態のままですと、装置に収納できませんので、台車取手のボタンを押したまま
　台車取手を下に押し込み縮めてください。

⑥　カップリング凹にカップリング凸を差し込んで接続します。

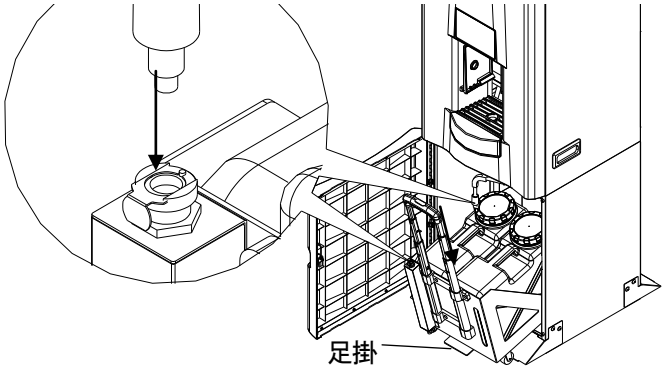

⑦　下扉を閉じます。

● 排水

排水タンク内の水が規定水量に達すると「排水満ランプ」が点滅します。

排水タンク内の水を捨ててください。

排水方法

① 下扉を開きます。下扉の開閉には付属品の鍵を使用します。

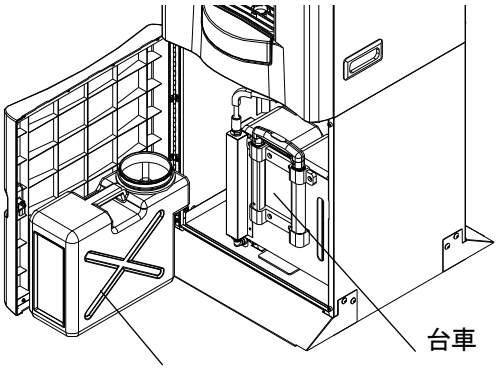

② 排水タンクを外します。

「エラーランプ」が点滅し、「温度表示」にエラーコード「Ｅ１」が表示されます。

③ 排水タンク内の水を捨て、所定の位置にセットしなおします。

排水タンクが正しくセットされていますと、「エラーランプ」が消え、「温度表示」のエラーコード「Ｅ１」が消えます。

④ 下扉を閉じます。

冷水とお湯の入れ替え

● お湯の入れ替え

温水タンク内のお湯の入れ替わりがないまま７日以上経過した場合、お湯「温度表示」にエラーコード「ｄｄ」が点滅表示されます。

温水タンク内のお湯を全て捨てて下さい。

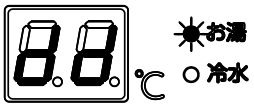

① 排水タンク内の水を捨てます。

※ 排水方法につきましてはＰ8 をご参照ください。

② 【お湯ボタン】を押します。

温水タンク内のお湯の排水を開始します。排水が終わるまでしばらくお待ちください。

※温水タンク内のお湯は機械本体内の排水ラインを通って排水されます。

③ 排水後、貯水を開始し、しばらくすると通常の動作に戻ります。

● 冷水の入れ替え

冷水タンク内の水の入れ替わりがないまま７日以上経過した場合、冷水「温度表示」にエラーコード「ｄｄ」が点滅表示されます。

冷水タンク内の水を全て捨てて下さい。

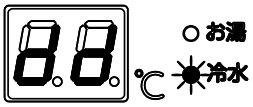

① 排水タンク内の水を捨てます。

※ 排水方法につきましてはＰ8 をご参照ください。

② 【冷水ボタン】を押します。

冷水タンク内の水の排水を開始します。排水が終わるまでしばらくお待ちください。

※冷水タンク内の水は注水口より排水されます。

③ 排水後、貯水を開始し、しばらくすると通常の動作に戻ります。

注水経路の洗浄

● 冷水の注水経路の洗浄

冷水の使用水量が規定水量に達しないまま 4 日以上経過した場合、冷水「温度表示」にエラーコード「ｄｄ」が左右交互に点滅表示されます。

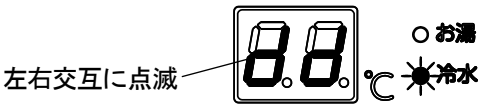

① 排水タンク内の水を捨てます。

※排水方法につきましてはP8 をご参照ください。

② 【冷水ボタン】を押します。

注水経路の洗浄を行うために、約 30 秒間常水と冷水の排水を行います。

③ 排水後、通常の動作に戻ります。

2 日常のお手入れ

製品を良好かつ清潔な状態に保ち、いつも清潔な水が給水できるよう、１日１回必ず清掃を行ってください。
汚れがひどいときは水で薄めた中性洗剤に浸した布をよくしぼり拭いてください。
※注水口の清掃には中性洗剤を使用しないでください。

● 注水部の清掃

① 注水部から水受け皿、ゴミコシ、スノコを外して水で洗います。

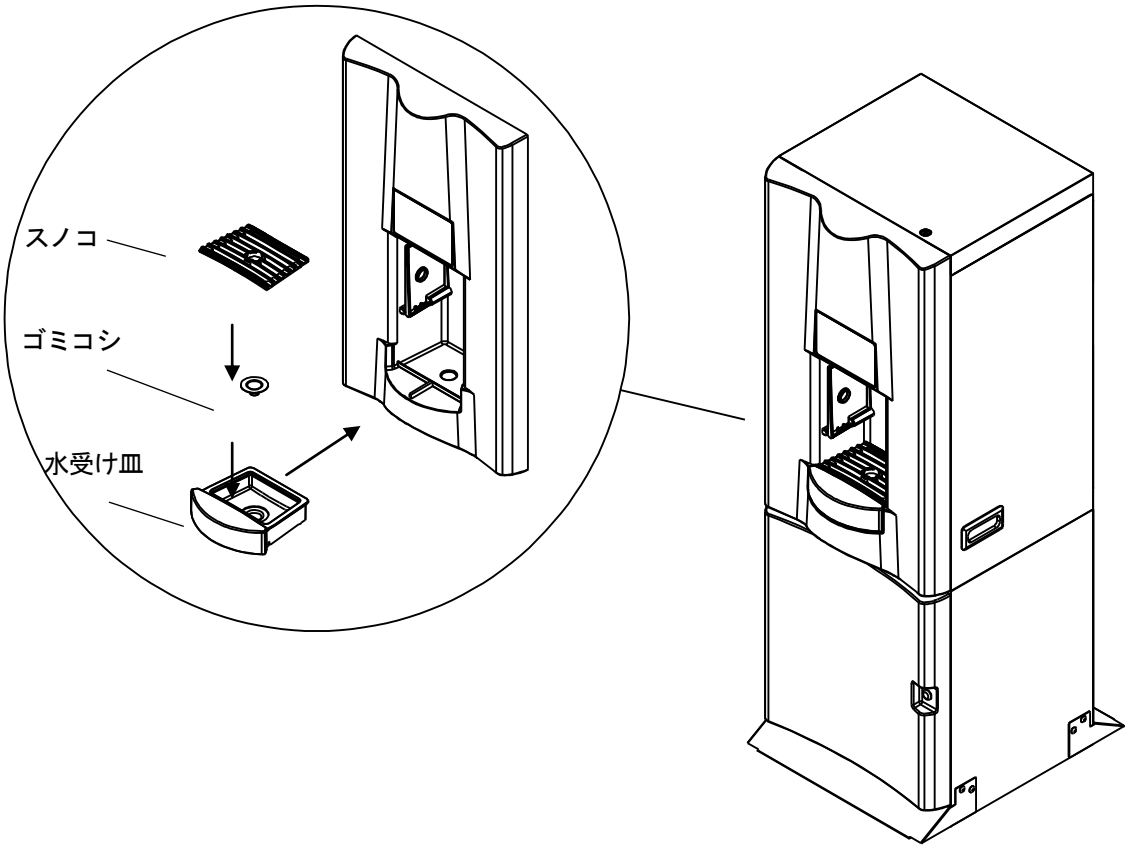

② 注水部を含め本体表面の汚れや水滴を、水をつけかたく絞った布で拭き取ってください。
③ 洗い終わった水受け皿とゴミコシとスノコを、注水部に取り付けてください。

※ 清掃時の注意

以下のような薬品および洗剤は使用しないでください。

例）
- シンナー
- エチルアルコール
- メチルアルコール
- ベンジン
- ガラス洗浄剤
- 自動車用および家具用ワックス

3 エラーコード一覧

エラーが発生した場合、すみやかに「エラーコード一覧」にしたがって処置を行ってください。

※長時間そのままの状態で放置しないでください。

エラーコード	表示内容	説明と対処法
Ｅ０	E.0. ℃ ○お湯 ○冷水	電源切タイムオーバー 電源が切られてから２４時間以上経過しています。 ＞冷温水タンク内の水を全排出し、経路内の洗浄動作を行います。（自動復帰） 復帰までしばらくお待ちください。
Ｅ１	E.1. ℃ ○お湯 ○冷水	排水タンク無し 排水タンクが所定の位置にセットされていません。 ＞排水タンクが正しくセットされているか確認してください。 エラーから復帰しない場合は電源を切り、担当営業所にご連絡ください。
Ｅ２	E.2. ℃ ○お湯 ○冷水	水漏れ異常 装置内部に水漏れが発生しています。 ＞電源を切り、担当営業所にご連絡ください。 直結タイプの場合は止水バルブを閉じてください。
Ｅ３	E.3. ℃ ○お湯 ○冷水	冷水タンク側水位センサ異常 冷水タンクの水位センサに問題が発生しています。 ＞電源を切り、担当営業所にご連絡ください。
Ｅ４	E.4. ℃ ○お湯 ○冷水	温水タンク側水位センサ異常 温水タンクの水位センサに問題が発生しています。 ＞電源を切り、担当営業所にご連絡ください。
Ｅ５	E.5. ℃ ○お湯 ○冷水	貯水時間タイムオーバー 貯水動作を規定時間内に終了できませんでした。 ＞電源を切り、担当営業所にご連絡ください。
Ｅ７	E.7. ℃ ○お湯 ○冷水	ＵＶランプ異常 ＵＶランプが点灯していません。 ＞電源を切り、担当営業所にご連絡ください。
Ｅ８	E.8. ℃ ○お湯 ○冷水	圧力異常 直結タイプの場合 止水バルブが開いていません。 ＞止水バルブを開き、【ロック解除ボタン】を押すと復帰動作が開始されます。しばらくお待ちください。 復帰動作で復帰しない場合は電源を切り、止水バルブを閉じ、担当営業所にご連絡ください。 タンクタイプの場合 台車のカップリングまたは給水タンクのカップリングが接続されていません。 ＞カップリングを接続し、【ロック解除ボタン】を押すと、復帰動作が開始されます。 しばらくお待ちください。 復帰動作で復帰しない場合は、電源を切り、担当営業所にご連絡ください。
Ｅ９ ＋ 冷水温度 ランプ点灯	E.9. ℃ ○お湯 ☀冷水	冷水用コンプレッサー異常 冷水用コンプレッサーが正常に働いていません。 ＞電源を切り、担当営業所にご連絡ください。

Ｅ９ ＋ お湯温度 ランプ点灯	E9 ℃ ●お湯 ○冷水	お湯用ヒーター異常 お湯用ヒーターが故障しています。 ＞電源を切り、担当営業所にご連絡ください。
ーー ＋ 冷水温度 ランプ点灯	-- ℃ ○お湯 ●冷水	冷水側温度センサ異常 冷水側の温度センサが正常に働いていません。 ＞電源を切り、担当営業所にご連絡ください。
ーー ＋ お湯温度 ランプ点灯	-- ℃ ●お湯 ○冷水	温水側温度センサ異常 温水側の温度センサが正常に働いていません。 ＞電源を切り、担当営業所にご連絡ください。
ｄｄ 左右交互点滅	dd ℃ ○お湯 ●冷水	冷水の注水経路の洗浄が必要 冷水の注水量が規定水量に達しないまま４日以上が経過しています。 ＞Ｐ１０注水経路の洗浄をご参照のうえ注水経路の洗浄を行ってください。
ｄｄ 左右同時点滅	dd ℃ ●お湯 ○冷水 dd ℃ ○お湯 ●冷水	冷温水タンク内の水の入替えが必要 冷温水タンク内の水の入れ替わりがないまま７日以上が経過しています。 ＞P9 冷水とお湯の入れ替えをご参照のうえ冷温水タンク内の水の入れ替えを行なってください。

基本仕様

製品名称		スーパーピュアレインボー
浄水タイプ		逆浸透膜
電源		ＡＣ１００Ｖ ５０／６０Ｈｚ
定格消費電力		９２０Ｗ
外形寸法		Ｈ１４３０×Ｗ５００×Ｄ５９５(mm)
質量	本体	６４ｋｇ（浄水部 ４４ｋｇ、架台部 ２０ｋｇ）※
	稼動時	７８ｋｇ（浄水部 ５８ｋｇ、架台部 ２０ｋｇ）※

※タンクタイプの場合、台車６ｋｇが追加となります。

担当営業所

〒107-0062 東京都港区南青山2-12-14
株式会社ユニマットライフ